Открытое Акционерное Общество
«Михневский ремонтно-механический завод»

КАТАЛОГ

деталей и сборочных единиц баровой грунторезной машины

БГМ-2, БГМ-2У

Адрес завода:

Московская обл., Ступинский р-он,
п. Михнево, ул. Донбасская, 75

Тел./факс: (495) 662-74-00, (49664) 6-66-64
http://www.mrmz.ru, e-mail: mail@mrmz.ru

Сборочные единицы и детали баровой грунторезной машины БГМ-2

Сборка БГМ- 2....4
Редуктор БГМ-2 в сборе....6
Корпус редуктора БГМ-2....10
Кронштейн редуктора....11
Вал-шестерня БГМ2.03.07.00.00А....12
Шестерня коническая БГМ2.03.08.00.00А....13
Вал БГМ2.03.00.00.20Д....14
Блок шестерен БГМ2.03.00.00.21Д....15
Блок шестерен тройной БГМ2.03.04.00.00....16
Вал БГМ2.03.00.00.36В....17
Втулка переходная БГМ2.03.05.00.00....18
Шестерня БГМ2.03.05.00.01А....19
Полумуфта ведущего вала БГМ2.03.00.00.22А....20
Полумуфта ведомого вала БГМ2.03.00.00.23А....21
Вилка....22
Режущий орган....23
Зачистное устройство....24
Брус с натяжным устройством....25
Привод шнеков....26
Шнеки привода шнеков....27
Ролик....28
Звездочка ведомая БГМ2.04.06.01.00....29
Узел ведомой звездочки....30
Звездочка ведущая летняя БГМ2.04.07.00СБ....31

Фото сборочных единиц и деталей баровой грунторезной машины БГМ-2

Фото деталей и узлов доп. комплектации БГМ2У....32
Фото деталей и узлов БГМ-2....33

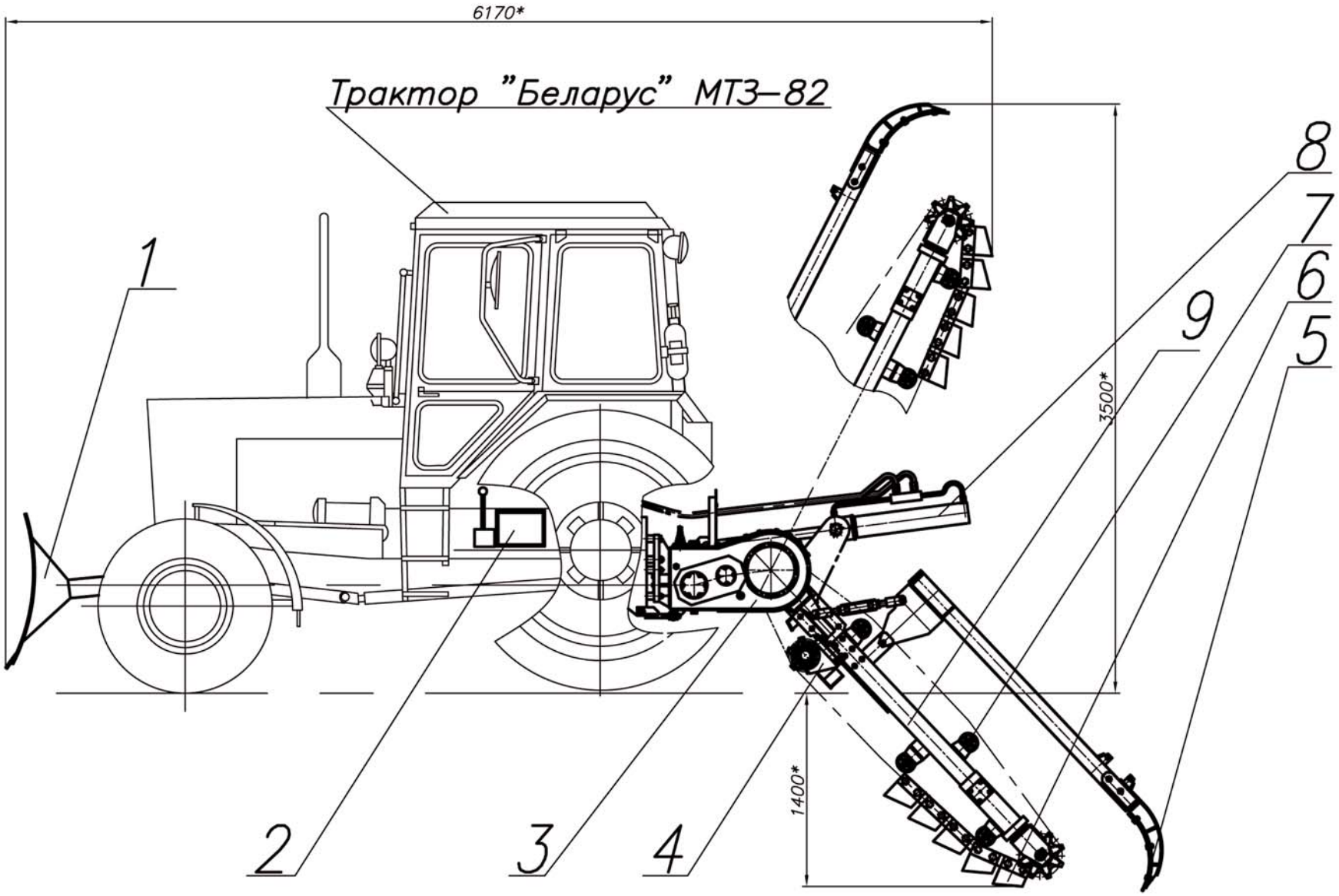
6170*
Трактор "Беларус" МТЗ–82
1
2
3
4
5
6
7
8
9
3500*
1400*

Поз.	Обозначение	Наименование	Кол-во	№ фото	стр.
	Сборочные единицы				
1	БГМ2.06.00.00.00	Отвал поворотный	1	19	35
	МТЗ 80/82-02-00-00	Отвал	1		
2		Гидроходоуменьшитель ГХУ-04М	1		
3	БГМ2.03.00.00.00	Редуктор	1	12	6,34

Поз.	Обозначение	Наименование	Кол-во	№ фото	стр.
4	БГМ2.03.00.00.00	Привод шнеков	1	4	26,33
5	БГМ2.04.03.00.00	Зачистное устройство	1		24
6	БГМ2.04.08.00.00	Скребковая цепь	1		
7	БГМ2.04.04.00.00	Ролики опорные	4		28
8	ЦГП 16.110.56.640	Гидроцилиндр	1		
9		Брус с натяжным устройством	1	10	25, 34

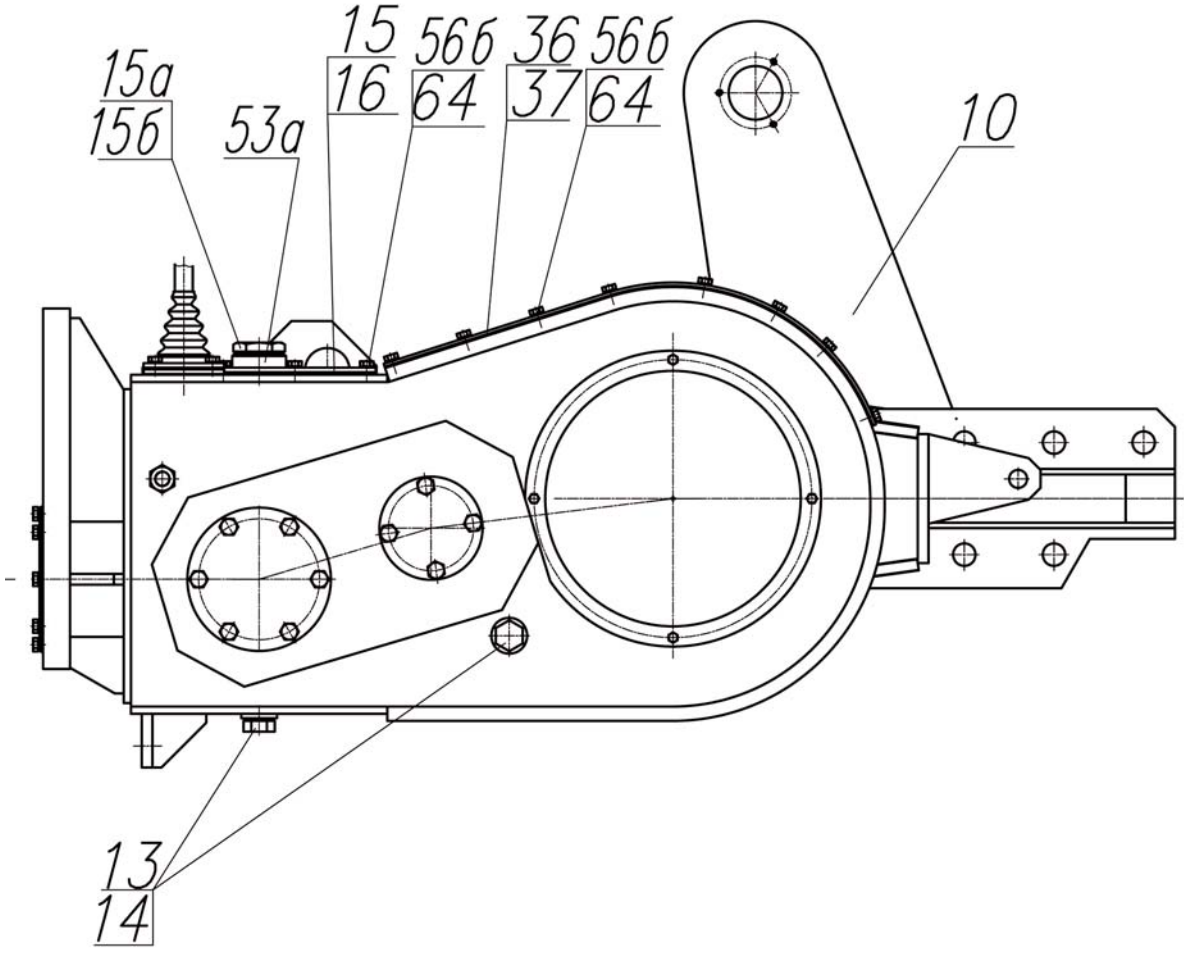
15а
15б
53а
15
16
56б
64
36
37
56б
64
10
13
14

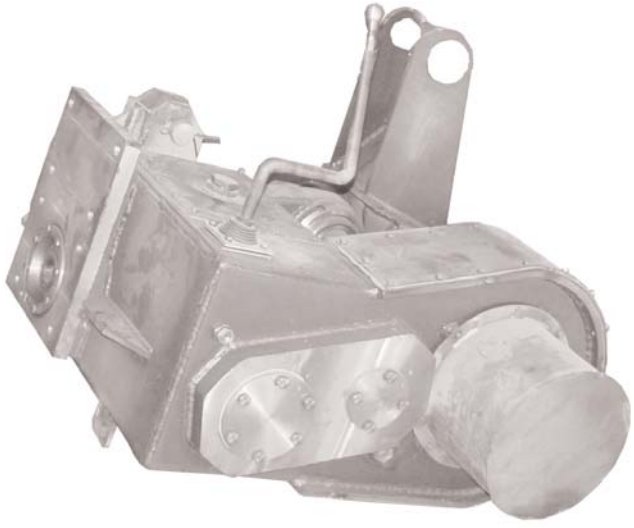

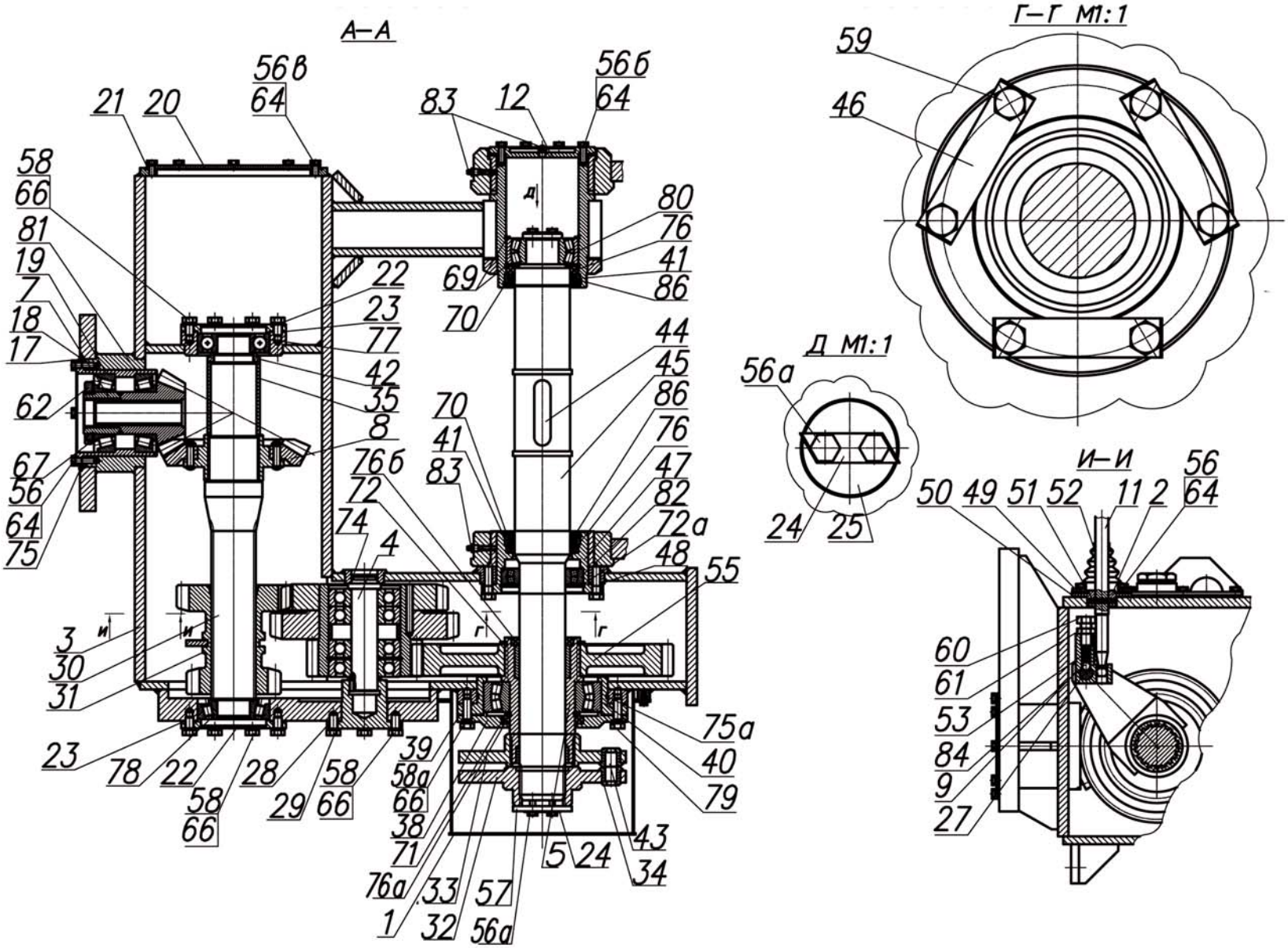
А–А
Г–Г М1:1
Д М1:1
И–И
21 20 56в 64 83 12 56б 64
58 66 81 19 7 18 17 62 67 56 64 75
22 23 77 42 35 8 76б 72 74 4
69 70 80 76 41 86
44 45 86 76 47 82 72а 48 55
70 41 83
3 30 31 23 78 22 28 58 66 29 58 66 39 58а 66 38 71 76а 1 33 32 57 56а 5 24 43 34 75а 40 79
59 46
56а 24 25
50 49 51 52 11 2 56 64
60 61 53 84 9 27

Поз.	Обозначение	Наименование	Кол-во	№ фото	стр.
	Сборочные единицы				
1	БГМ2.03.01.00.00 Б	Кожух	1		
2	БГМ2.03.02.00.00	Опора	1		
3	БГМ2.03.03.00.00 А	Корпус	1		10
4	БГМ2.03.04.00.00	Блок шестерен	1		
5	БГМ2.03.05.00.00	Втулка переходная	1		18
7	БГМ2.03.07.00.00 А	Вал-шестерня	1		12
8	БГМ2.03.08.00.00 А	Шестерня коническая	1		13
9	БГМ2.03.09.00.00	Вилка	1		22
10	БГМ2.03.10.00.00	Кронштейн	1		11
11	БГМ2.03.11.00.00	Рычаг	1		
	Детали				
12	БГМ2.03.00.00.01	Крышка	1		
13	БГМ2.03.00.00.02	Пробка	2		
14	БГМ2.03.00.00.03	Прокладка	2		
15	БГМ2.03.00.00.04	Крышка	1		
15а	6.1629.4-01-00-21	Пробка	1		
15б	6.1629.4-01-00-18	Прокладка	1		
16	БГМ2.03.00.00.05	Прокладка	1		
17	БГМ2.03.00.00.06	Кольцо центрирующее	1		
18	БГМ2.03.00.00.07	Кольцо регулировочное	1		
19	БГМ2.03.00.00.08 А	Стакан	1	14	34
20	БГМ2.03.00.00.09	Крышка	1		
21	БГМ2.03.00.00.10	Прокладка	1		
22	БГМ2.03.00.00.11 А	Крышка	2		
23	БГМ2.03.00.00.12	Прокладка	2		
24	БГМ2.03.00.00.13 А	Пластина	2		
25	БГМ2.03.00.00.14 А	Шайба	1		
26	БГМ2.03.00.00.16/3Б	Гайка	3		
27	БГМ2.03.00.00.16Б	Ось	1		
28	БГМ2.03.00.00.17	Крышка	1		

Поз.	Обозначение	Наименование	Кол-во	№ фото	стр.
29	БГМ2.03.00.00.18	Прокладка	1		
30	БГМ2.03.00.00.20 Д	Вал	1		
31	БГМ2.03.00.00.21 Д	Блок шестерен	1		
32	БГМ2.03.00.00.22 А	Полумуфта	1		
33	БГМ2.03.00.00.23 А	Полумуфта	1		
34	БГМ2.03.00.00.24 Б	Втулка	2		
35	БГМ2.03.00.00.26 А	Втулка	1		
36	БГМ2.03.00.00.27 А	Крышка	1		
37	БГМ2.03.00.00.28 А	Прокладка	1		
38	БГМ2.03.00.00.29 А	Крышка	1		
39	БГМ2.03.00.00.30	Прокладка	1		
40	БГМ2.03.00.00.31 А	Стакан	1		
41	БГМ2.03.00.00.32	Корпус сальника	2		
42	БГМ2.03.00.00.33 А	Кольцо опорное	1		
43	БГМ2.03.00.00.34 А	Штифт	4		
44	БГМ2.03.00.00.35	Шпонка	2		
45	БГМ2.03.00.00.36 Б	Вал	1		
46	БГМ2.03.00.00.37	Пластина	3		
47	БГМ2.03.00.00.38 А	Стакан	1		
48	БГМ2.03.00.00.39	Прокладка	1		
49	БГМ2.03.00.00.40	Пластина прижимная	1		
50	БГМ2.03.00.00.41	Прокладка	1		
51	БГМ2.03.00.00.42	Штифт	1		
52	40589	Чехол Т-130	1		
53	700-38-2306	Пружина Т-130	1		
53а	6.1629.4-01-02-01	Приварыш	1		
54	БГМ2.03.00.00.16/2Б	Гайка	1		
54а	БГМ2.03.00.00.16/1Б	Шайба	1		
55	БГМ2.03.05.00.01 А	Шестерня	1		
57	БГМ2.03.00.00.43	Шайба	1		
62	БГМ2.03.00.00.50	Гайка М64х2.7Н.5	1		

Поз.	Обозначение	Наименование	Кол-во	№ фото	стр.
	Стандартные изделия				
56в	ГОСТ 7798-80	Болт М8х20.66	16		
56б	ГОСТ 7798-80	Болт М8х25.66	42		
56	ГОСТ 7798-80	Болт М8х30.66	12		
56а	ГОСТ 7798-80	Болт М10х25.66	4		
58	ГОСТ 7798-80	Болт М12х20.66	14		
58а	ГОСТ 7798-80	Болт М12х45.66	8		
59	ГОСТ 7798-80	Болт М12х25.66	16		
60	ГОСТ 7796-80	Болт М12х20.66	1		
61	ГОСТ 5916-80	Гайка М16.5	1		
64	ГОСТ 6402-80	Шайба 8.65Г.029	58		
66	ГОСТ 6402-80	Шайба 12.65Г.029	20		
67	ГОСТ 11872-80	Шайба 64.01.05	1		
69	ГОСТ 13941-80	Кольцо 1А 110	2		
70	ГОСТ 13941-80	Кольцо 1А 115	2		
72а	ГОСТ 13941-80	Кольцо 1А 125	1		
71	ГОСТ 13940-80	Кольцо 1А 100	1		
72	ГОСТ 13940-80	Кольцо 1А 115	1		
73	ГОСТ 9833-80	Кольцо 016-020-25	1		

Поз.	Обозначение	Наименование	Кол-во	№ фото	стр.
74	ГОСТ 9833-80	Кольцо 034-040-36	1		
75	ГОСТ 9833-80	Кольцо175-180-36	1		
75а	ГОСТ 9833-80	Кольцо195-200-36	1		
76	ГОСТ 8752-80	Манжета 1-85х110-4	2		
76а	ГОСТ 8752-80	Манжета 1-110х125	1		
76б	ГОСТ 8752-80	Манжета 1-70х95	1		
77	ГОСТ 8338-80	Подшипник 310	1		
78	ГОСТ 338-80	Подшипник 7310	1		
79	ГОСТ 5721-80	Подшипник 3520	1		
80	ГОСТ 5721-80	Подшипник 3610	1		
81	ГОСТ 338-80	Подшипник 7513	2		
82	ГОСТ 5720-80	Подшипник 1214	1		
83	ГОСТ 19853-80	Масленка 1.2.Kg6	3		
84	ГОСТ 3722-81	Шарик Б V12,7 Р	1		
	Материалы				
86	ГОСТ 6308-81	Войлок			
	ГОСТ 21150-87	Литол-24			

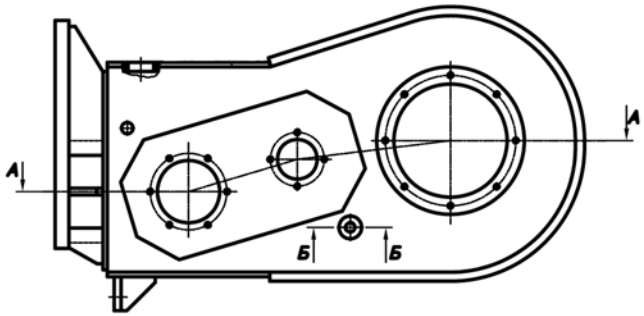

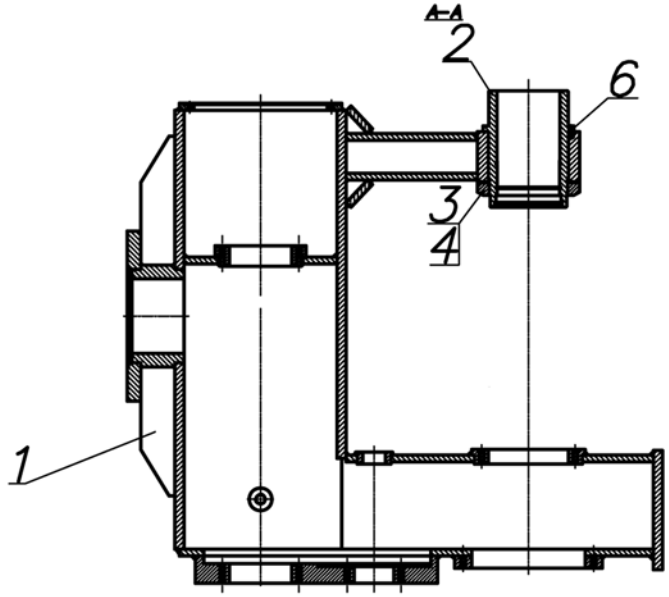

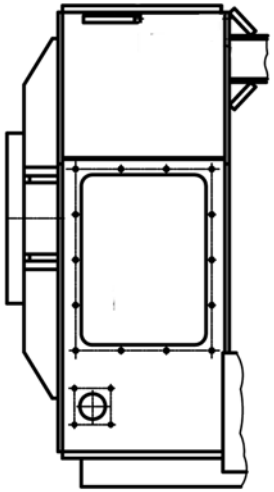

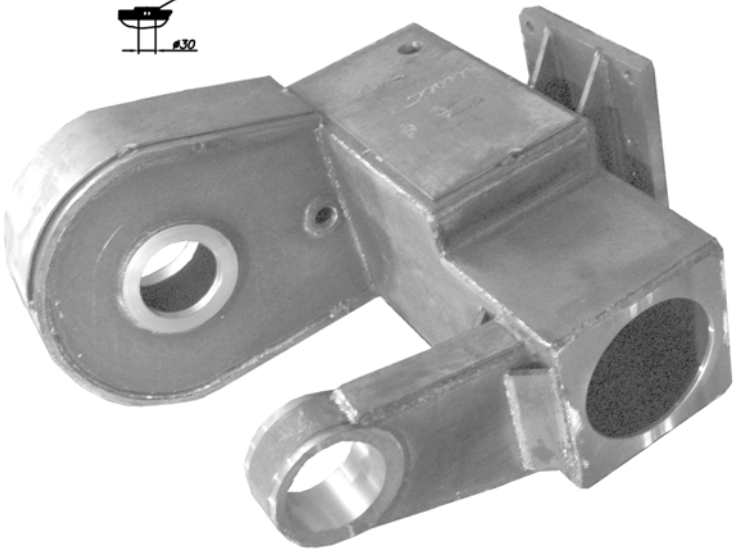

Поз.	Обозначение	Наим-ие	Кол-во	№ фото	стр.
	Сборочные единицы				
1	БГМ2.03.03.01.00А	Корпус	1		
	Детали				
2	БГМ2.03.03.00.01	Стакан	1		
3	БГМ2.03.03.00.02	Гайка М140х2	1		
4	БГМ2.03.03.00.03	Шайба	1		
5	БГМ2.03.03.00.04	Втулка	2		
6	БГМ2.03.03.00.05	Штифт 8х20	1		

Поз.	Обозначение	Наименование	Кол-во	№ фото	стр.
	Детали				
3	БГМ2.03.10.00.02А	Проушина	2		
8	БГМ2.03.10.00.07	Шип	1		

Поз.	Обозначение	Наименование	Кол-во	№ фото	стр.
	Детали				
9	БГМ2.03.10.00.08	Ребро 4	1		
10	БГМ2.03.10.00.09	Кронштейн	1		

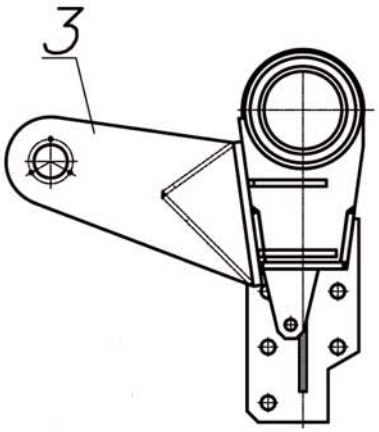

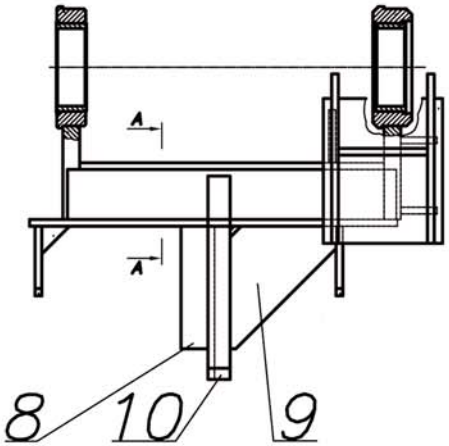

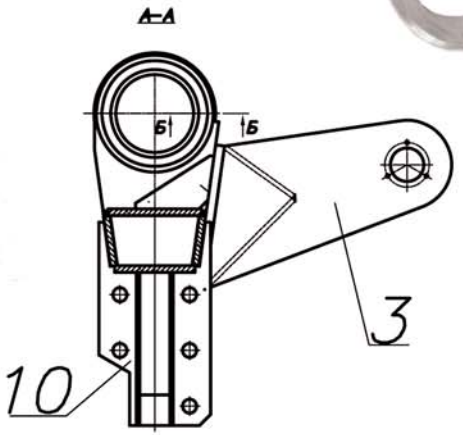

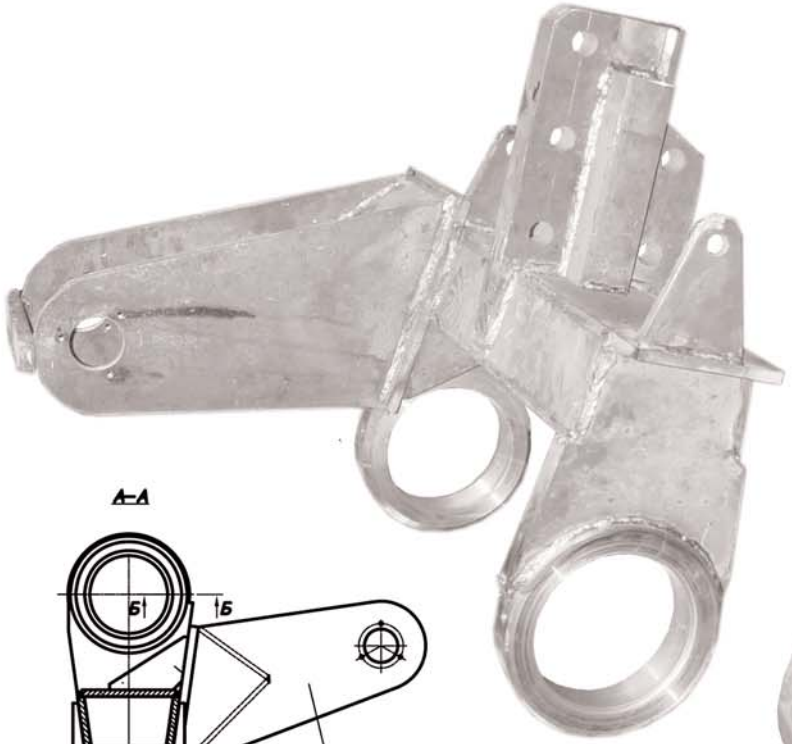

Втулки - 2 шт.

Поз.	Обозначение	Наименование	Кол-во	№ фото	стр.
	Детали				
1	БГМ2.03.07.00.01	Втулка	1		
2	130-2402017	Шестерня ведущая коническая	1		

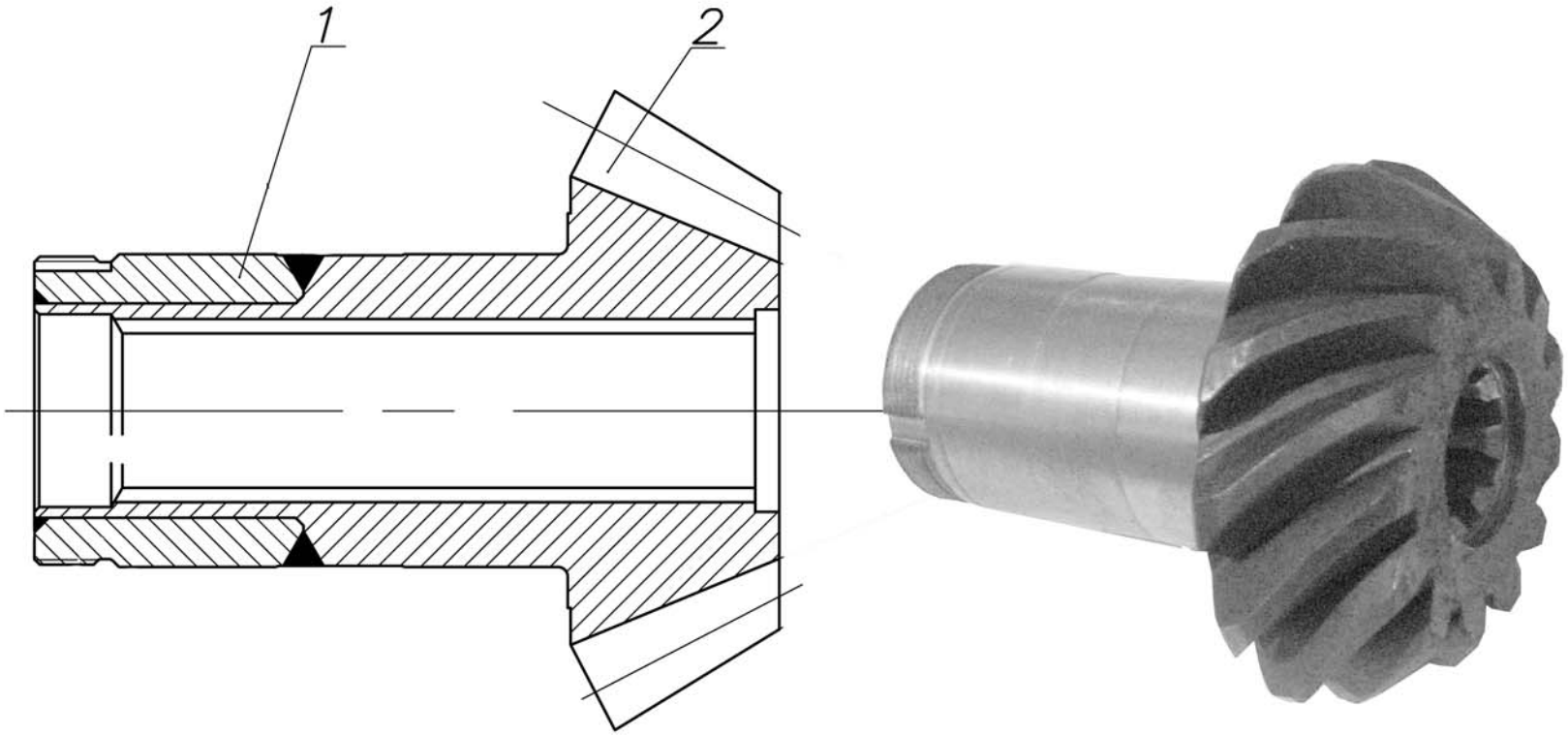

Поз.	Обозначение	Наиме-нование	Кол-во	№ фото	стр.
	Детали				
1	БГМ2.03.08.00.01А	Ступица	1		
2	130-2402060	Шестерня ведомая коническая	1		
3	130-2402063	Заклепка	12		

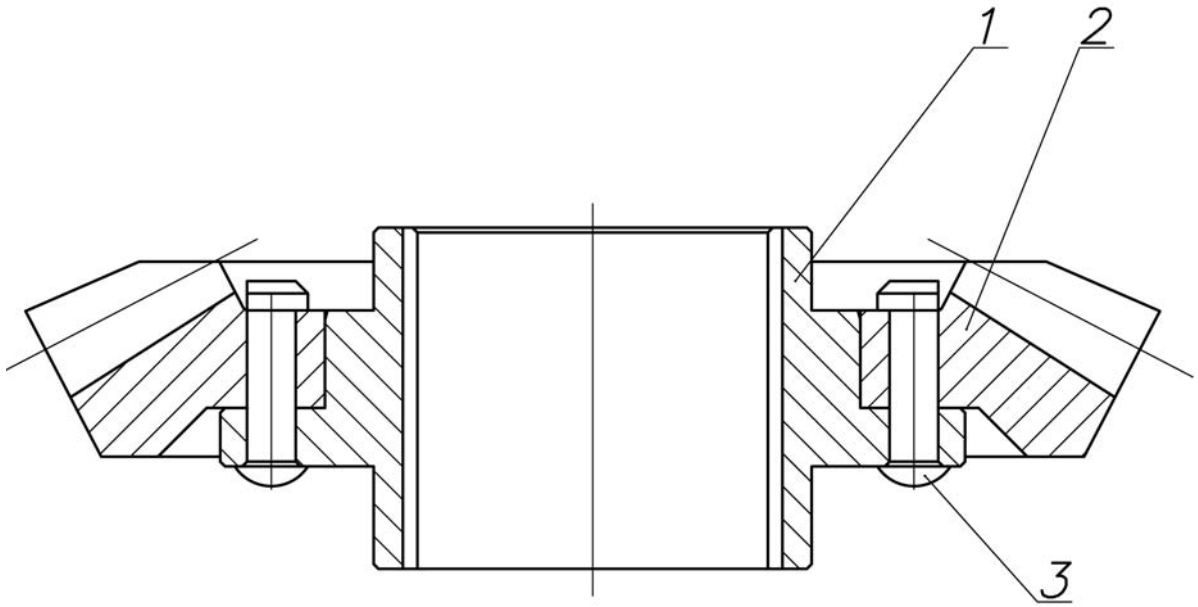

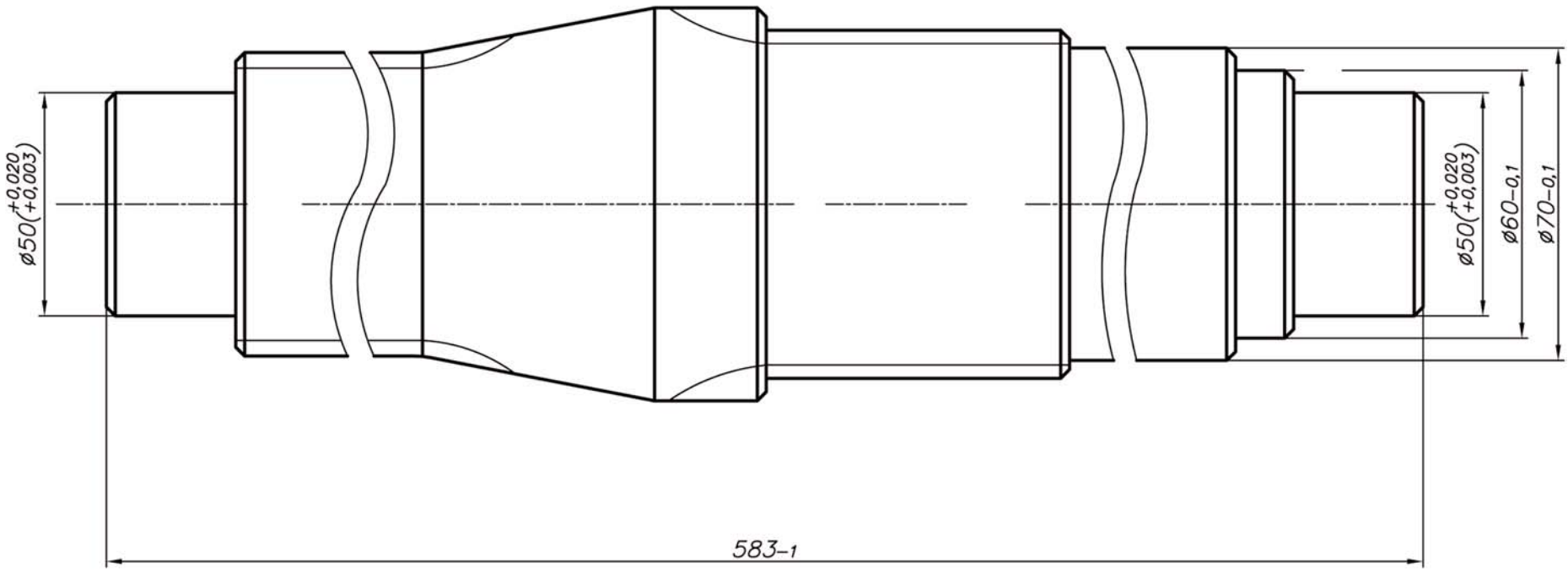
ø50(+0,020 +0,003)
ø50(+0,020 +0,003)
ø60–0,1
ø70–0,1
583–1

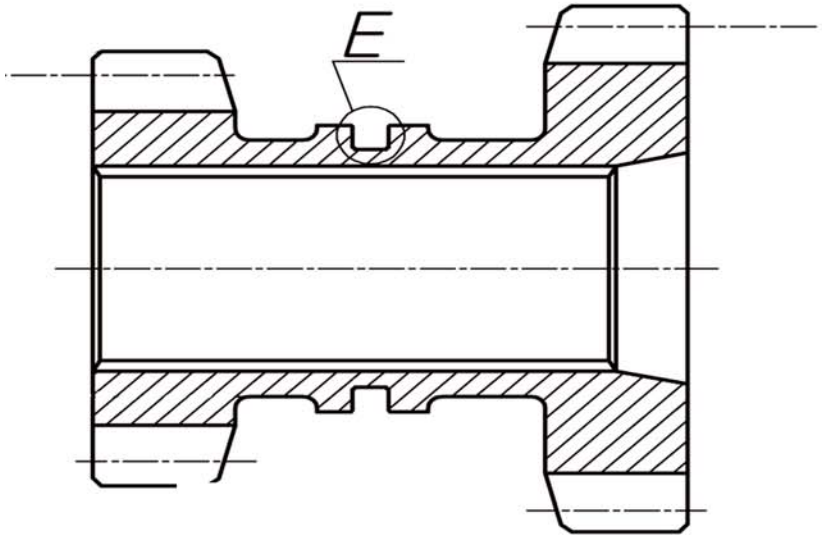

E M2:1

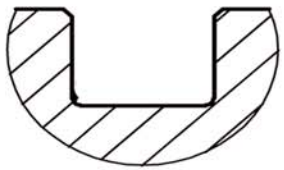

Блок шестерен тройной БГМ2.03.04.00.00

Поз.	Обозначение	Наименование	Кол-во	№ фото	стр.
	Детали				
1	БГМ2.03.04.00.01	Колесо зубчатое	1		
2	БГМ2.03.04.00.02	Колесо зубчатое	1		
3	БГМ2.03.04.00.03	Шестерня	1	7	33
4	БГМ2.03.04.00.04	Кольцо	1		
5	БГМ2.03.04.00.05	Ось	1		

Поз.	Обозначение	Наименование	Кол-во	№ фото	стр.
6	БГМ2.03.04.00.06	Болт	3		
7	БГМ2.03.04.00.07	Шпонка	1		
8	БГМ2.03.04.00.08	Кольцо	1		
	Стандартные изделия				
9	ГОСТ 13941-68	Кольцо 1А110	1		
10	ГОСТ 8338-75	Подшипник 408	4		

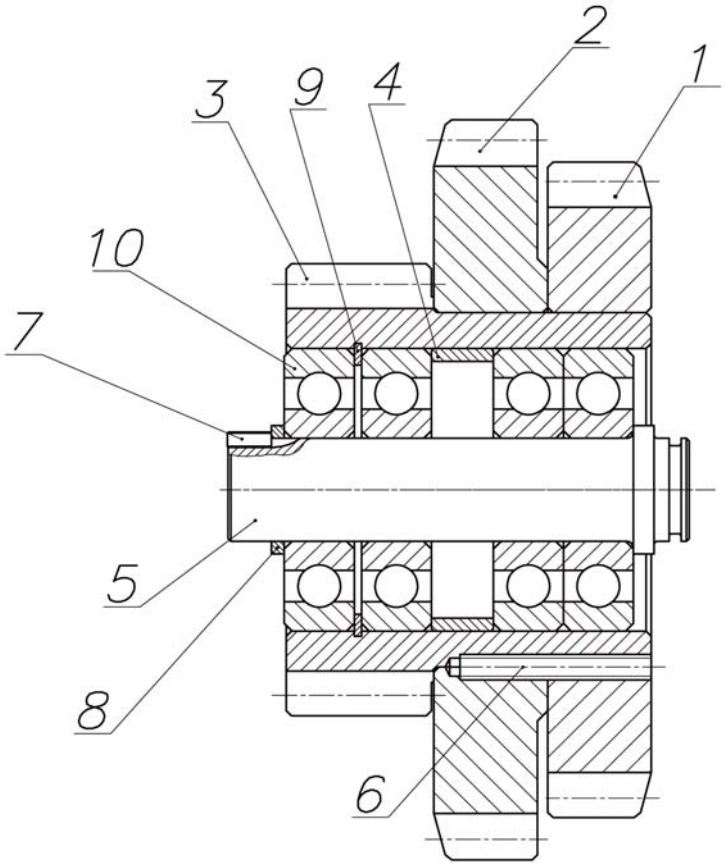

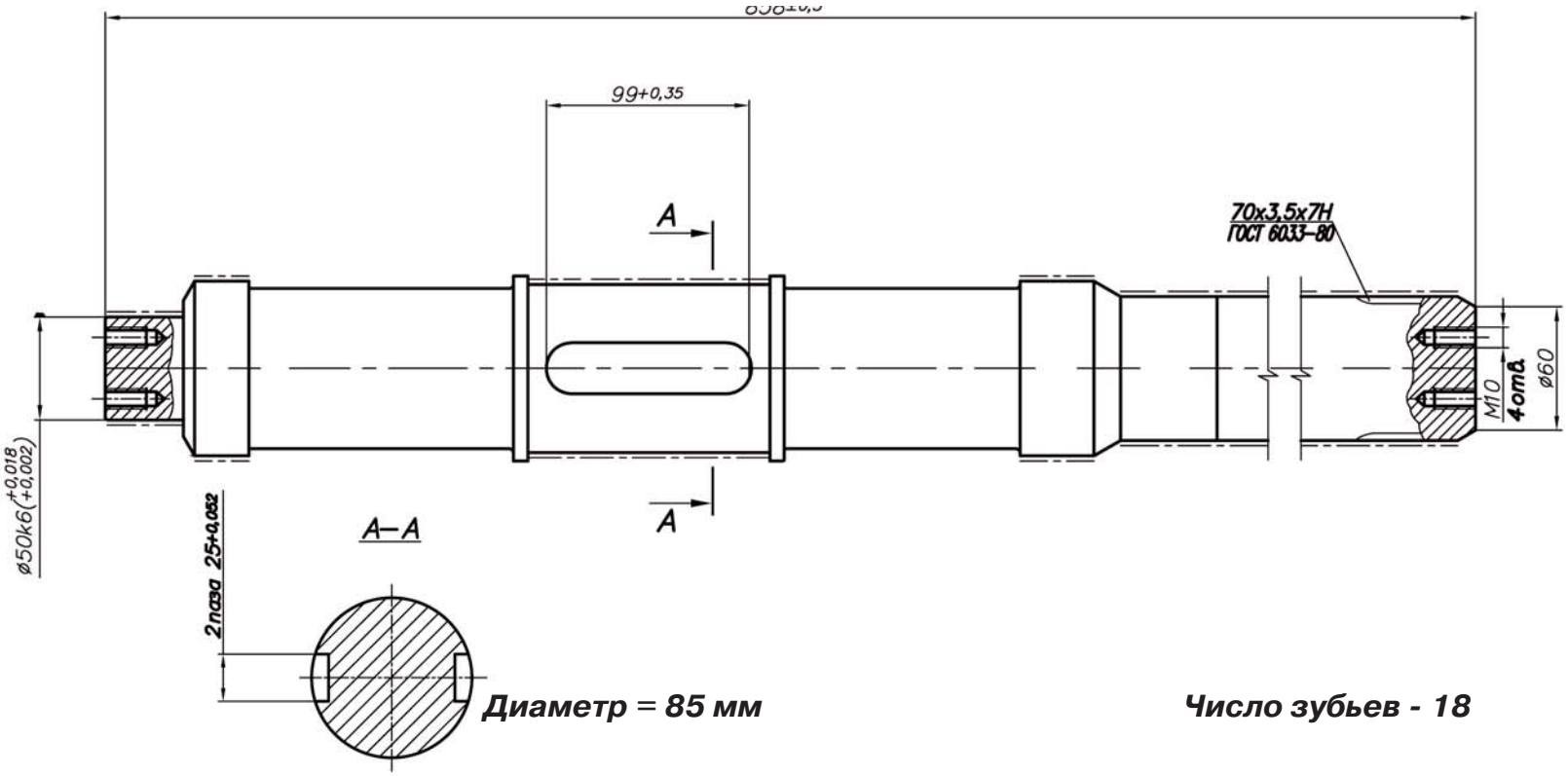

Диаметр = 85 мм

Число зубьев - 18

Поз.	Обозначение	Наименование		Кол ичес тво	№ фото	стр.
	Детали					
1	БГМ2.03.05.00.01	Втулка		1		
2	БГМ2.03.05.00.02Б	Втулка шлицевая		1		
3	БГМ2.03.05.00.03Б	Втулка		1		

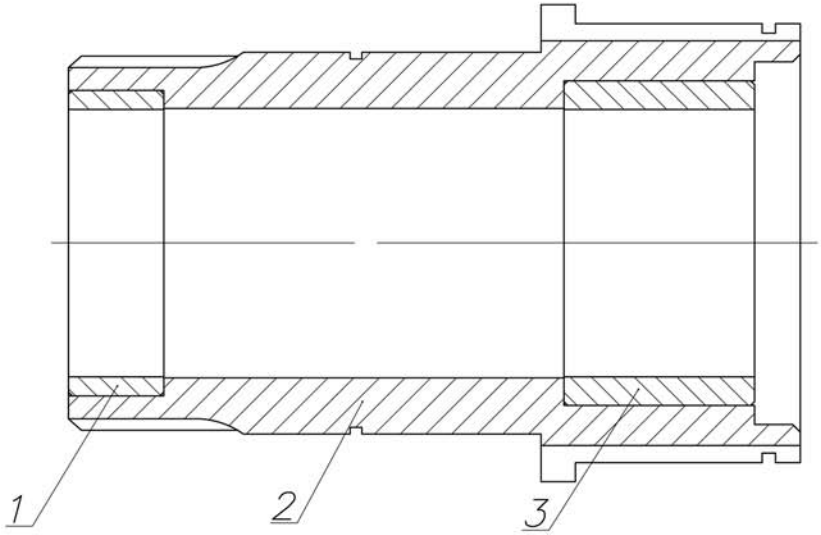

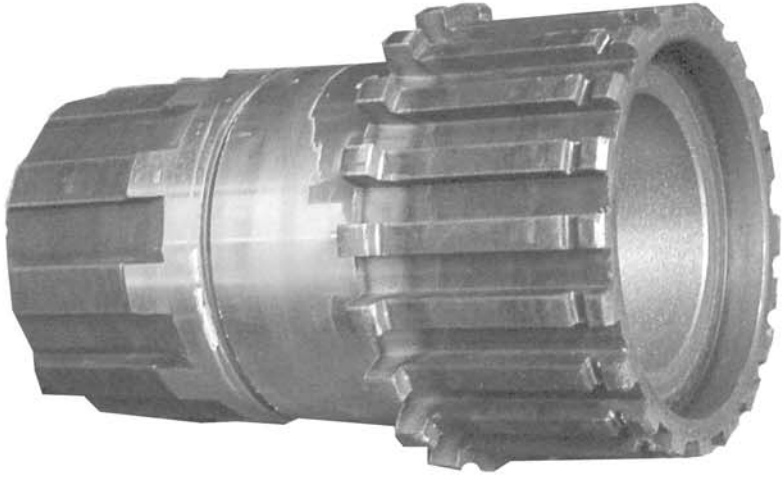

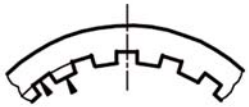

Число зубьев - 48

Поз.	Обозначение	Наименование	Кол-во	№ фото	стр.
	Детали				
1	БГМ2.03.00.00.22А/1	Венец	1		
2	БГМ2.03.00.00.22А/2	Ступица	1		

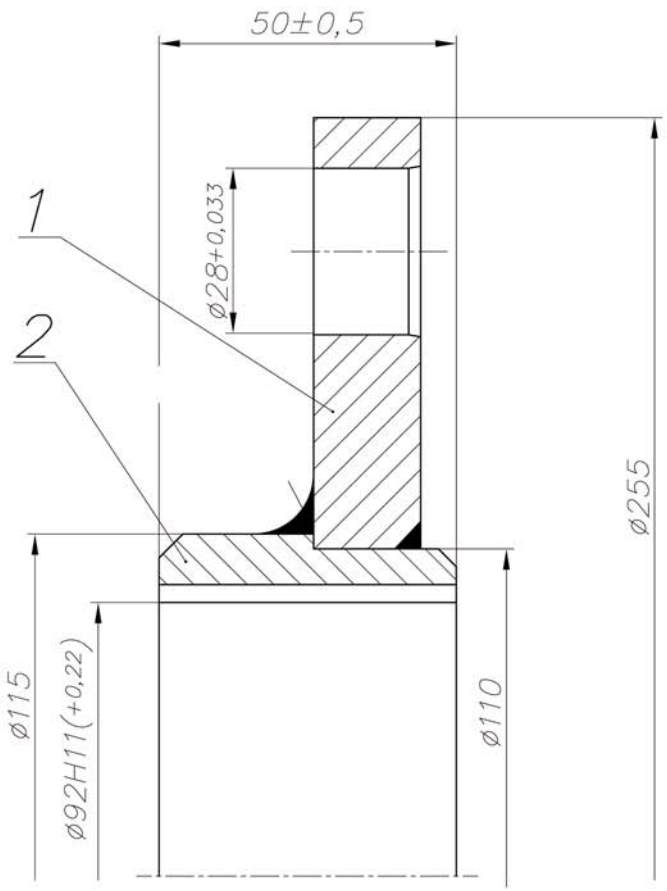

Втулка и предохранительный штифт

Поз.	Обозначение	Наименование	Кол-во	№ фото	стр.
	Детали				
1	БГМ2.03.00.00.22А/1	Венец	1		
2	БГМ2.03.00.00.23А/2	Ступица	1		

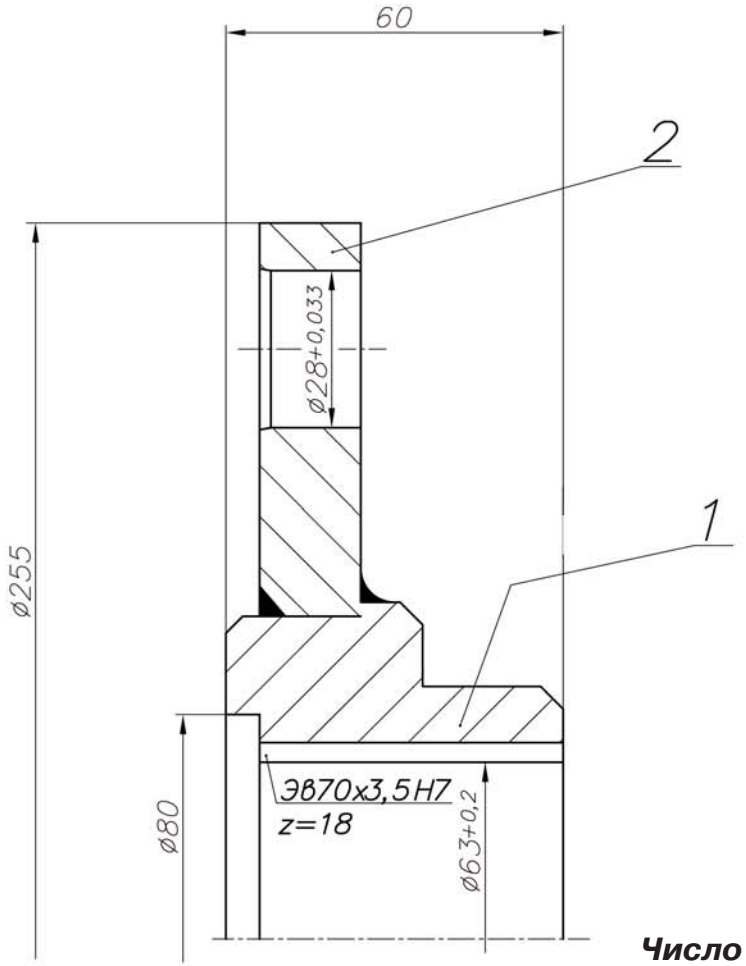

Число зубьев - 18

Поз.	Обозначение	Наименование	Кол-во	№ фото	стр.
	Детали				
1	БГМ2.03.09.00.01	Вилка	1		
2	БГМ2.03.09.00.02	Ползун	1		

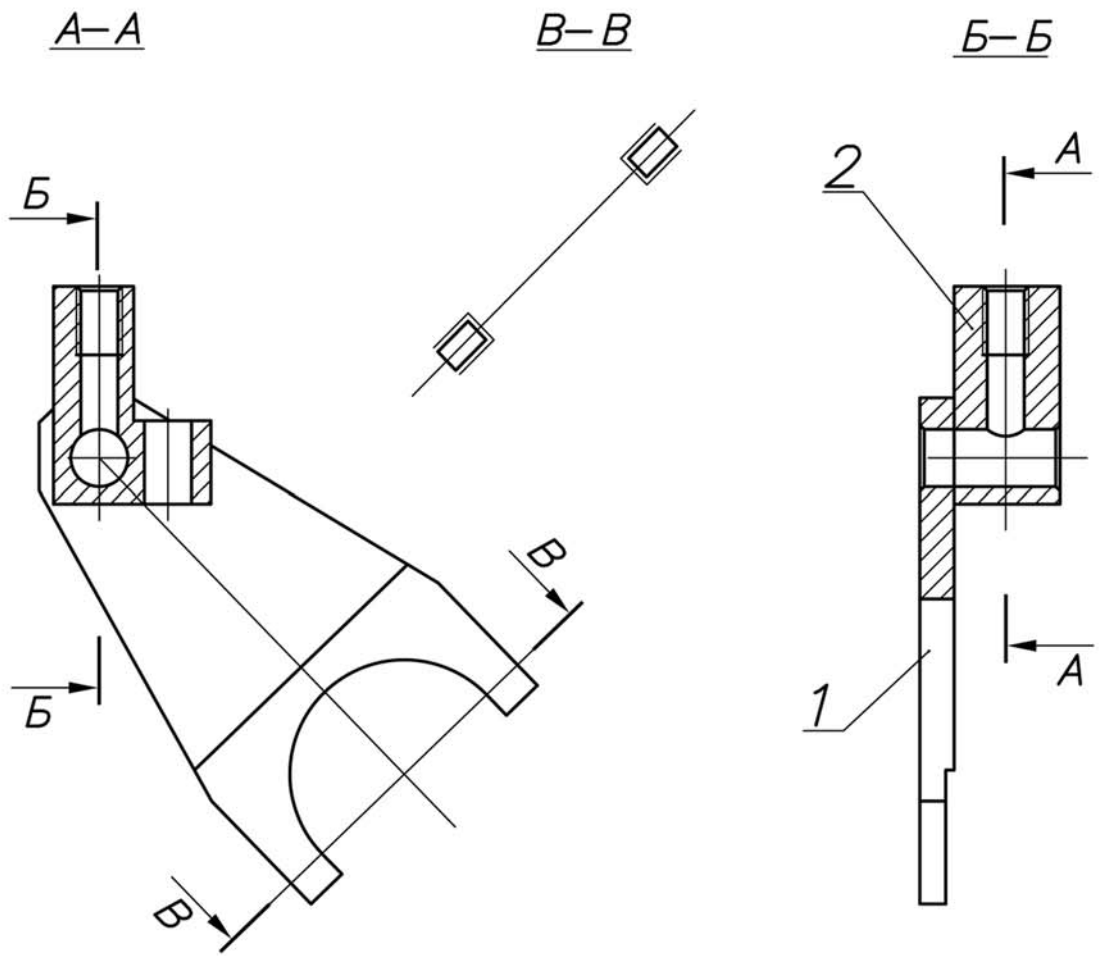

Поз.	Обозначение	Наименование	Кол-во	№ фото	стр.
	Сборочные единицы				
1	БГМ2.04.01.00.00	Брус с натяжным устройством. L=1400	1	10	25
	БГМ2.04.01.00.00 А	Брус с натяжным устройством. L=1600	1	10	25
	БГМ2.04.01.00.00 Б	Брус с натяжным устройством. L=1800	1	10	25
2	БГМ2.04.02.00.00	Привод шнеков	1	4	26,33
3	БГМ2.04.03.00.00	Зачистное устройство	1		24
4	БГМ2.04.04.00.00	Ролик	4		28
5	БГМ2.04.05.00.00	Кронштейн	1		

Поз.	Обозначение	Наименование	Кол-во	№ фото	стр.
6	БГМ2.04.06.00.00	Узел ведомой звездочки	1		30
7	БГМ2.04.07.00.00	Звездочка ведущая	1		31
8	БГМ2.04.08.01.00.00	Цепь режущая (В-410)	1		
	БГМ2.04.08.02.00.00	Цепь режущая (В-270)	1	17	35
	БГМ2.04.08.03.00.00	Цепь режущая (В-210)	1		
	БГМ2.04.08.07.00.00	Цепь режущая (В-210А)	1	16	35
	Детали				
9	БГМ2.04.00.00.01	Пластина	4		
10	БГМ2.04.00.00.02	Косынка	4		

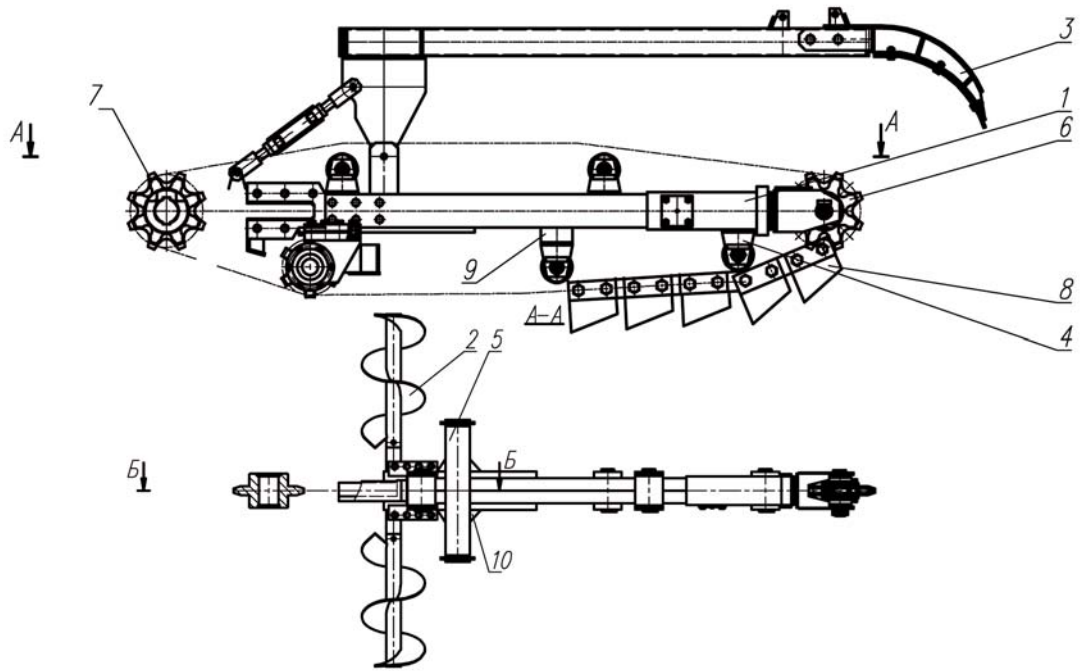

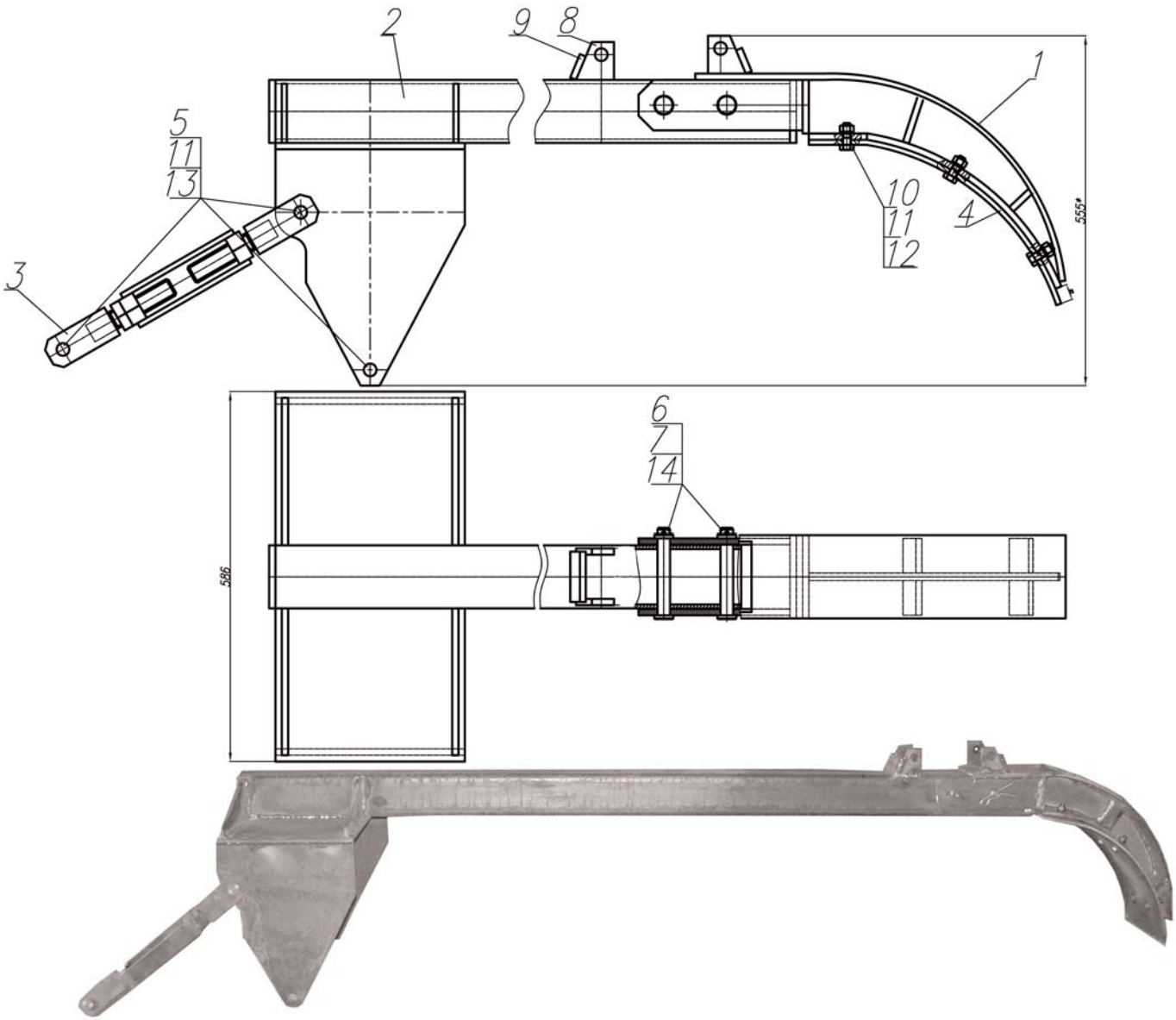

	Обозначение	Наим-ние	Кол-во	№ фо-то	стр.
	Сборочные единицы				
1	ЗУ.01.00.00.00	Башмак	1		
2	ЗУ.02.00.00.00	Балка	1		
3	ЗУ.03.00.00.00	Талреп	2		
	Детали				
4	ЗУ.00.00.00.01	Скребок	1		
5	ЗУ.00.00.00.02	Ось	6		
6	ЗУ.00.00.00.03	Ось	2		
7	ЗУ.00.00.00.04	Шайба	2		
8	ЗУ.01.00.00.04	Ухо	2		
9	ЗУ.00.00.00.05	Стяжка	2		
	Стандартные изделия				
10	ГОСТ 7798-80	Болт М12х 35.66	6		
11	ГОСТ 5915-80	Гайка М12.56	6		
12	ГОСТ 6402-80	Шайба 12 65Г	6		
13	ГОСТ 11371-68	Шайба 20	8		
14	ГОСТ 397-79	Шплинт 6,3х 50.3.036	2		
15	ГОСТ 397-79	Шплинт 5х 35.3.036			

Поз.	Обозначение	Наименование	Кол-во	№ фото	стр.
	Сборочные единицы				
1	БГМ2.04.01.10.00	Брус	1		
2	БГМ2.04.01.20.00	Натяжное устройство	1	11,13	34
4	БГМ2.04.01.40.00	Крышка	1		
6	БГМ2.04.01.60.00	Винт	1	5	33

Поз.	Обозначение	Наименование	Кол-во	№ фото	стр.
	Детали				
11	БГМ2.04.01.00.01	Гайка	1	5	33
	Стандартные изделия				
16	БГМ2.04.01.00.03	Гайка М30х2	1	5	33
	ГОСТ 2524-70				
17	ГОСТ 7798-70	Болт М10х20	4		
18	ГОСТ 6402-70	Шайба 10.65Г	4		

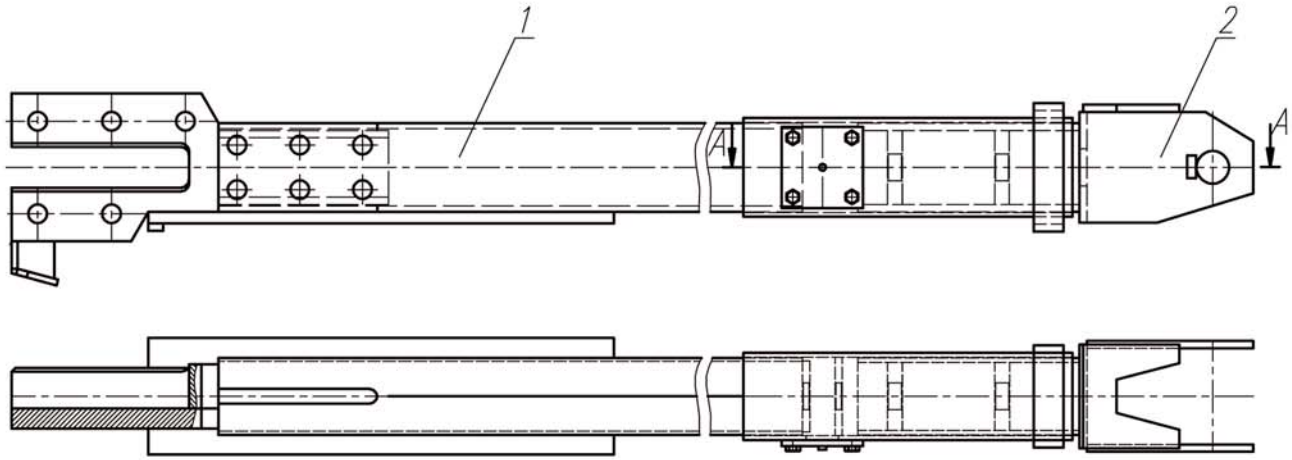

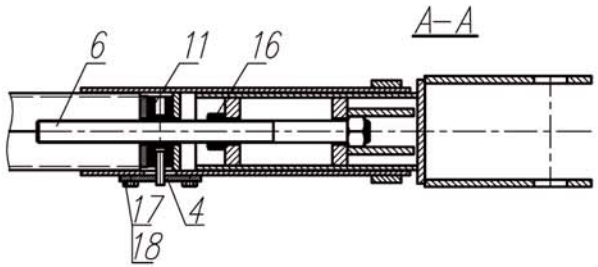

Поз.	Обозначение	Наименование	Кол-во	№ фото	стр.
	Сборочные единицы				
1	БГМ2.04.02.03.01	Виток левый	1		
	Детали				
2	БГМ2.04.02.01.00-02	Труба	1		
3	БГМ2.04.02.01.00-03	Заглушка 6х65	1		

Поз.	Обозначение	Наименование	Кол-во	№ фото	стр.
	Сборочные единицы				
1	БГМ2.04.02.01.01	Виток правый	1		
	Детали				
2	БГМ2.04.02.01.00-02	Труба	1		
3	БГМ2.04.02.01.00-03	Заглушка 6х65	1		

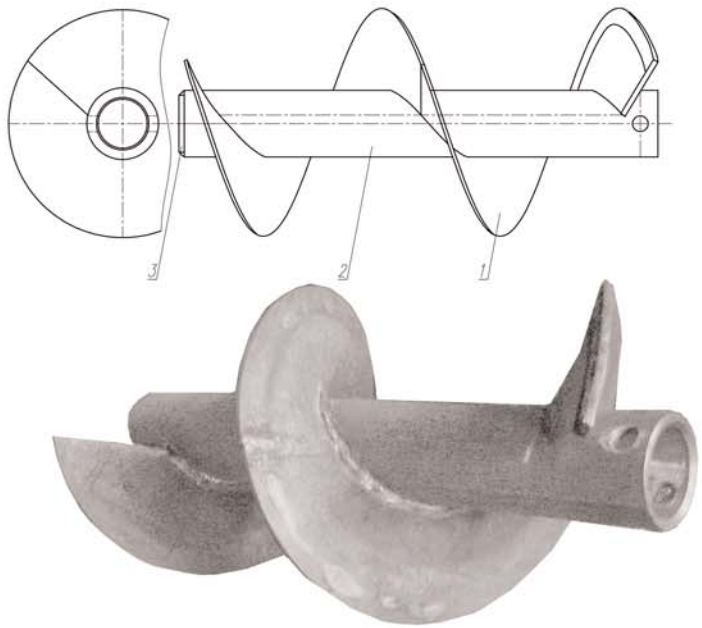

Шнек левый

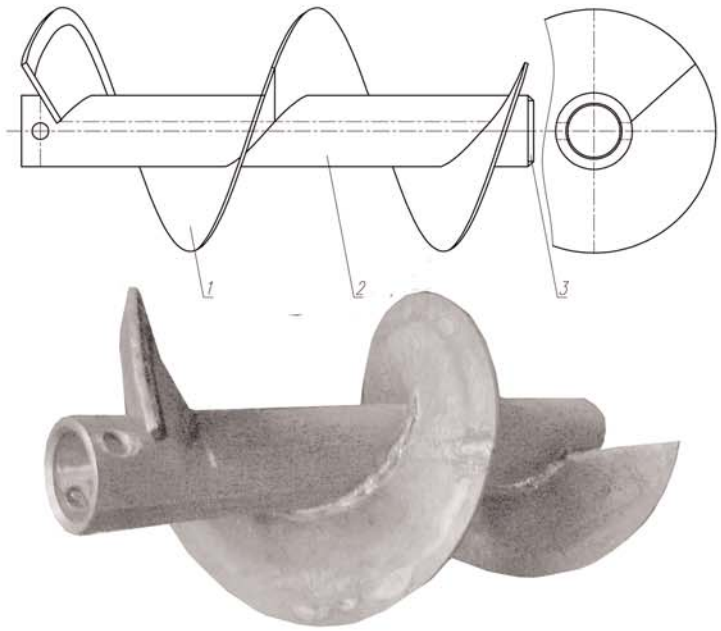

Шнек правый

Поз.	Обозначение	Наименование	Кол-во	№ фото	стр.
	Сборочные единицы				
1	БГМ2.04.04.01.00 СБ	Стойка	1		
	Детали				
3	БГМ2.04.04.00.00-01	Ось	1		
4	БГМ2.04.04.00.00-02	Крышка	2		
5	БГМ2.04.04.00.00-03	Корпус ролика	1		
6	БГМ2.04.04.00.00-04	Втулка распорная	1		

Поз.	Обозначение	Наименование	Кол-во	№ фото	стр.
7	БГМ2.04.04.00.00-05	Шайба стопорная	1		
8	БГМ2.04.04.00.00-06	Упор 10х15х80	1		
9	БГМ2.04.04.00.00-07	Гайка М30х1,5	1		
	Стандартные изделия				
11	ГОСТ 8338-78	Подшипник 307	2		
12	ГОСТ 8752-70	Манжета 1-55х80-4	2		
13	ГОСТ 19853-74	Масленка 1.3	1		

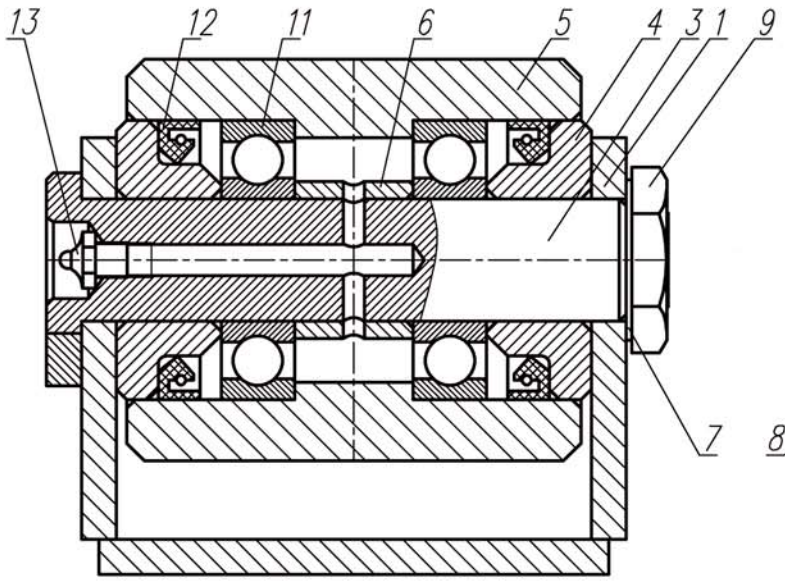

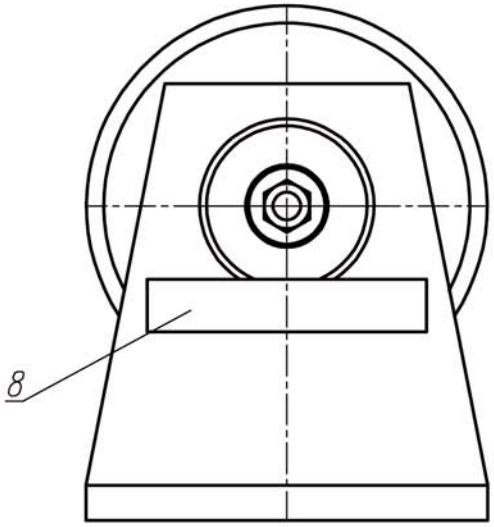

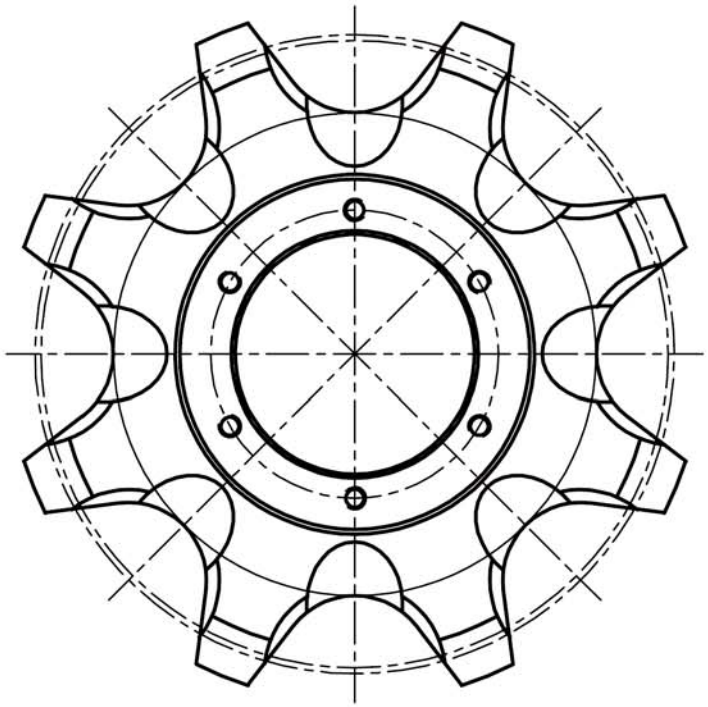

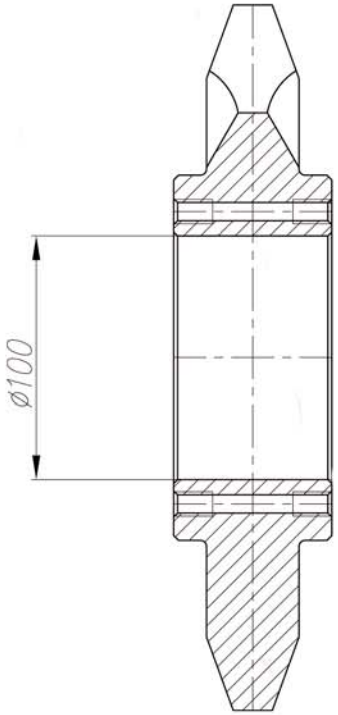
ø100

Поз.	Обозначение	Наименование	Кол-во	№ фото	стр.
		Детали			
1	БГМ2.04.06.01.00	Звездочка ведомая	1		29
2	БГМ2.04.06.00.00-01	Кольцо дистанционное	1		
3	БГМ2.04.06.00.00-02	Крышка	2		
4	БГМ2.04.06.00.00-03	Крышка	2		
5	БГМ2.04.06.00.00-04	Ось	1		
6	БГМ2.04.06.00.00-05	Кольцо дистанционное	1		
7	БГМ2.04.06.00.00-06	Прокладка	2		

Поз.	Обозначение	Наименование	Кол-во	№ фото	стр.
		Стандартные изделия			
9	ГОСТ 8338-75	Подшипник №309	2		
10	ГОСТ 8752-70	Манжета 1-60х85-4	2		
11	ГОСТ 19853-74	Масленка 1.3	1		
12	ГОСТ 7798-70	Болт М10х20	12		
13	БГМ2.04.06.00.00-07 ГОСТ 11871-73	Гайка М42х1,5			
14	ГОСТ 6402-70	Шайба 10.65Г	12		
15	ГОСТ 9649-66	Шайба 45	12		

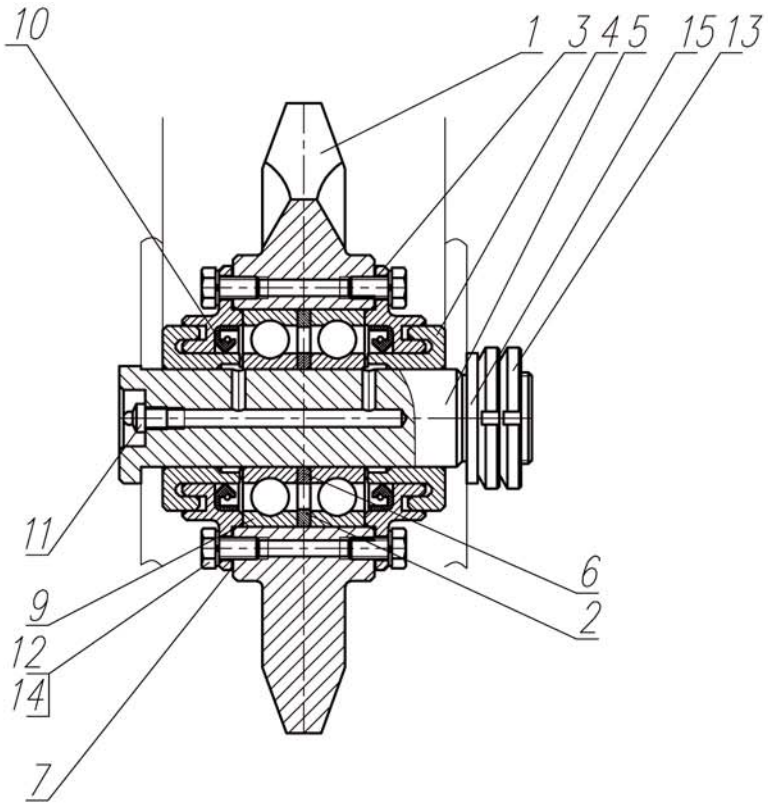

Поз.	Обозначение	Наименование	Кол-во	№ фото	стр.
Стандартные изделия					
15	ГОСТ 7798-70	Болт М16х1,5х80.66.66	4		
23	ГОСТ 6402-70	Шайба 16.65Г.029	8		

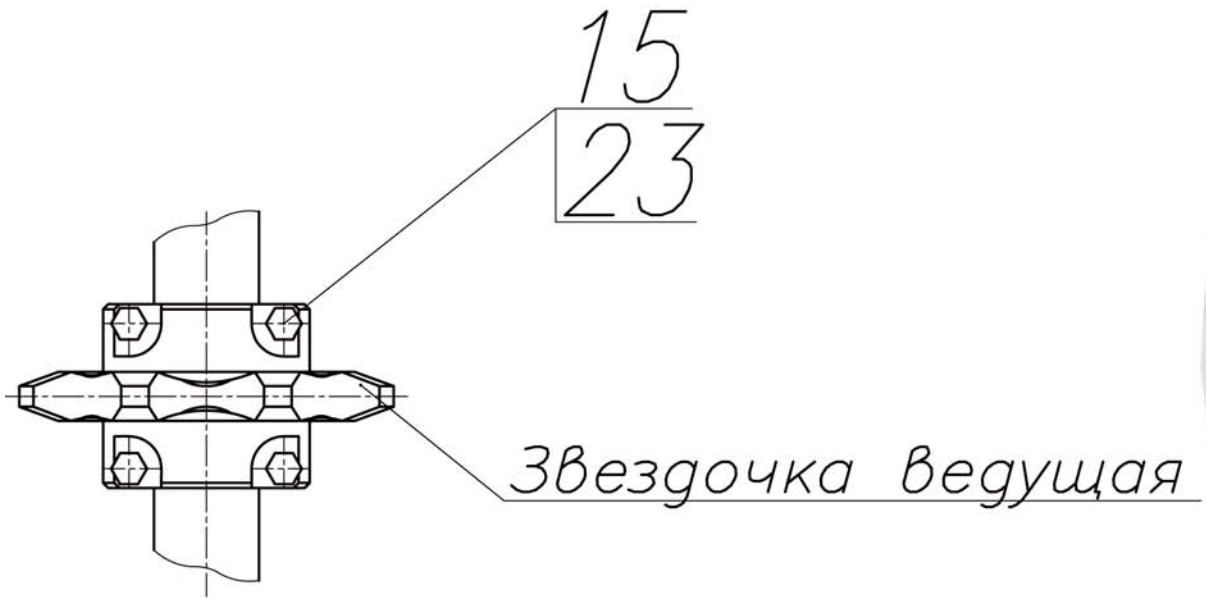

№ 1
Звездочка ведущая зимняя

№ 2
Цепь режущая “Урал-33”

№ 3
Бар в сборе с ведомой звездой “Урал-33”

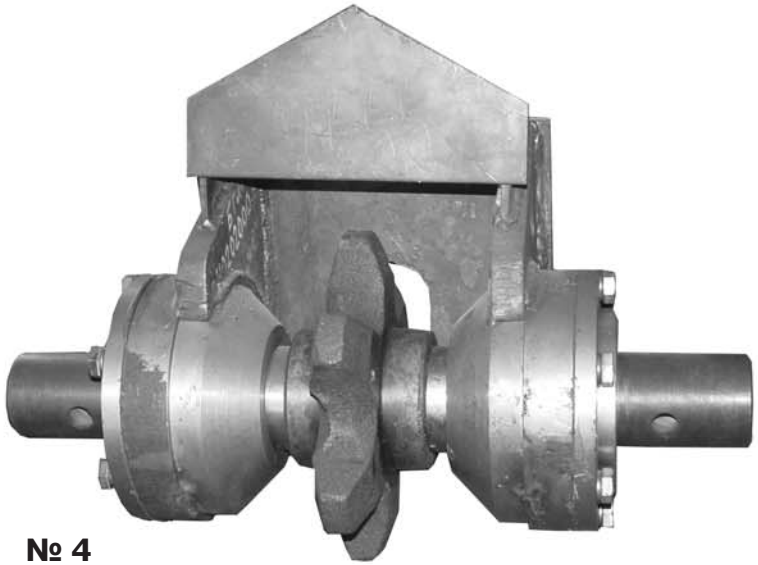

№ 4
БГМ2.04.06.00.00
Узел привода шнеков

№ 5
Винт-гайка натяжного устройства

№ 6
БГМ2.04.02.00.00-01
Вал привода шнеков

№ 7
Шестерня блока шестерен

№ 8
Корпус подшипников привода шнеков

№ 9
БГМ2.04.02.04.00
Звездочка шнековая

№ 10
Брус с натяжным устройством и узлом ведомой звездочки

№ 11
Натяжное устройство в сборе

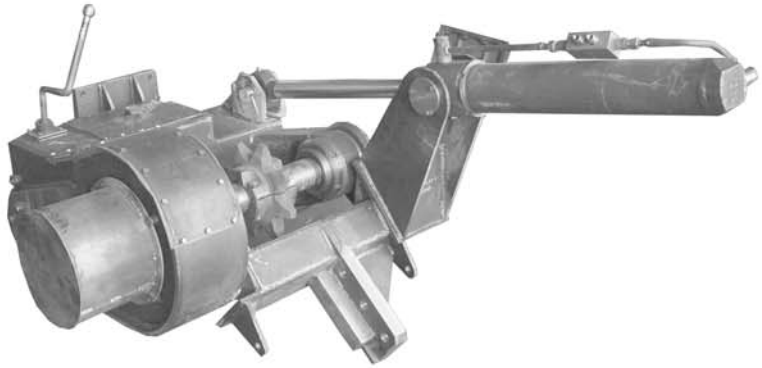

№ 12
Редуктор БГМ-2 в сборе

№ 13
БГМ2.04.01.20.00
Натяжное устройство

№ 14
Вал-шестерня в сборе со стаканом

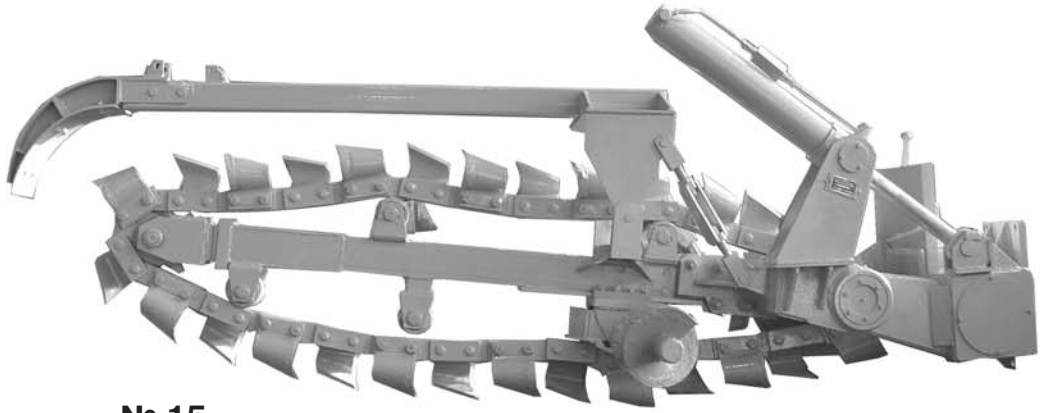

№ 15
Навесное оборудование БГМ-2 в сборе

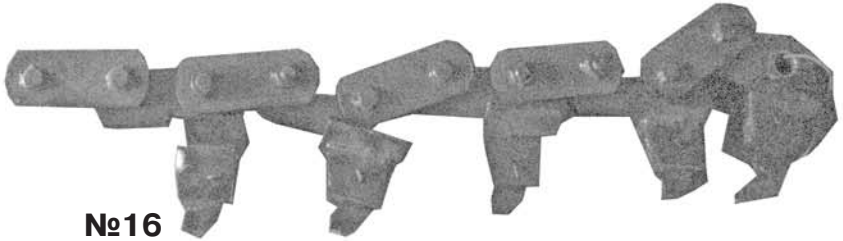

№16
БГМ2.04.08.03.00.00
Цепь режущая универсальная (В-210А мм)

№ 17
БГМ2.04.08.03.00.00
Цепь режущая летняя (В-270 мм)

№ 18
МТЗ 80/82-01-00-00
Кронштейн (рама) для поворотного отвала

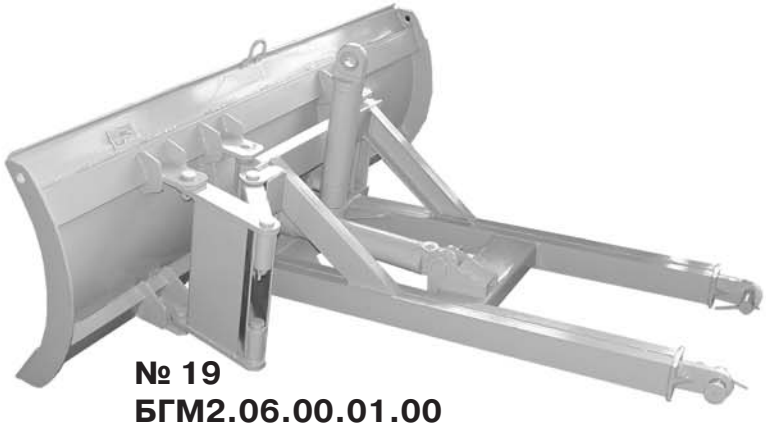

№ 19
БГМ2.06.00.01.00
Отвал поворотный

№ 20
Внутреннее звено режущей цепи

№ 21
Внешнее звено режущей цепи

№ 22
Гайка наружнего звена

№ 23
Втулка наружнего звена

№ 24
Стопорная пластина наружнего звена

№ 25
Пластина внутренняя

№ 26
Пластина наружная

№ 27
Ролик внутреннего звена

№ 28
Валик режущей цепи (В=410 мм)

№ 29
Валик режущей цепи

БАРОВЫЕ ГРУНТОРЕЗНЫЕ МАШИНЫ (ТРАНШЕЕКОПАТЕЛИ)

Зимние и летние цепи, запчасти, ремонт!

БГМ-1, БГМ-2/БГМ-2У
на базе МТЗ-80/82

Категория грунта.....I-V
Ширина траншеи.....140 мм
Глубина траншеи.....до 1600 мм

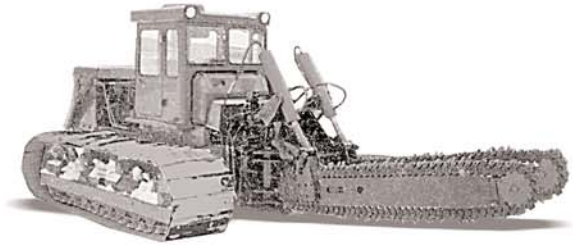

БР-00/БР-01/БР-01-300
на базе Т-10М (Т-170)

Категория грунта.....IV-V
Ширина траншеи.....2х140/140/300 мм
Глубина траншеи.....до 1800 мм

МЗЦ-75, ЭТЦ-75/ЭТЦ-75У
на базе ДТ-75

Категория грунта.....I-V
Ширина траншеи.....140 мм
Глубина траншеи.....до 1600 мм

РЕМОНТНО-СТРОИТЕЛЬНЫЕ МАШИНЫ КОММУНАЛЬНАЯ ТЕХНИКА

Машины могут комплектоваться (в зависимости от модели) отвалом, сварочным, водоотливным и грузоподъемным оборудованием!

УРМ-4 на базе ДТ-75

Грузоподъемность.....4,0 т
Подъем крюка..... до 3,3 м
При транспортировке стрела складывается!

СМР-3,2 на базе Т-150К

Грузоподъемность.....3,2 т
Подъем крюка.....4,0 м
Вылет крюка.....3,25 м

Установки для откачки воды на базе МТЗ, ДТ-75, ЮМЗ, Т-150К, ЛТЗ

Сварочные установки на базе МТЗ, ДТ-75